КОТЛЫ ДЛИТЕЛЬНОГО ГОРЕНИЯ
КОТЛЫ НЕДЕЛЬКА

Паспорт и руководство по эксплуатации

Котёл длительного горения «Неделька»

Редакция от 10.10.2017

Применимо к моделям КО-60, КО-90, КО-110, КО-150

ТУ 4931-001-3717833-2016

Подробное изучение настоящего руководства до монтажа изделия является обязательным!

Основные технические характеристики котлов «Неделька»

Модель	КО-60
Эксплуатационная мощность, кВт	До 60
Площадь отапливаемого помещения, м2	50-200
Диаметр дымохода (внутренний/внешний), мм	153/159
Габариты котла В/Ш/Г (по крайним точкам), мм	1480/720/1100
Объем загрузки топлива, л	160
Максимальная температура воды на выходе, С°	85
Вес, кг	400
Объем воды, л	120
Монтажные отверстия (подача/обратка)	32/25
Потребление электроэнергии, Вт	70
Рабочее давление, бар	1,5

Характеристики могут быть изменены изготовителем
без дополнительного уведомления

КО-90	КО-110	КО-150
До 90	До 110	До 150
200-450	450-800	800-2000
153/159	153/159	153/159
1705/765/1135	1715/790/1460	1875/920/1600
300	450	600
85	85	85
650	850	1100
200	300	390
40/32	40/32	40/32
70	103	137
1,5	1,5	1,5

Схематичное изображение всех элементов котла

1. Вход СО
2. Вентилятор
3. Загрузочный люк
4. Люк для очистки камеры сгорания
5. Люк для очистки под колосниками
6. Возврат СО
7. Люк для чистки теплообменника

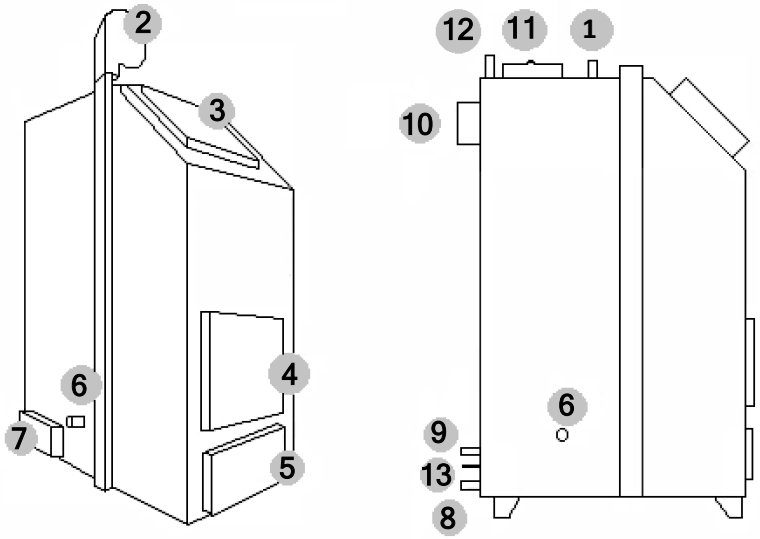

Рис.1

8. Патрубок для слива конденсата
9. Патрубок для слива теплоносителя из котла
10. Дымоход
11. Люк для верхней прочистки теплообменника
12. Патрубок для группы безопасности
13. Заземление

Внимание!

Установка котла; монтаж дымовой трубы и системы отопления должны производиться в соответствии с «Правилами устройства и безопасной эксплуатации паровых котлов с давлением пара не более 1,5 кг/см2, водогрейных котлов и водонагревателей с температурой нагрева воды не выше 38 К(115С)».

Подключение электрического питания должна производить лицензированная организация с квалифицированным аттестованным персоналом, в соответствии с требованиями Правил устройства электроустановок (ПУЭ).

При монтаже и эксплуатации котла не допускается превышение рабочего давления выше 1,5 кг/см2, кроме гидравлических испытаний системы отопления, при котором возможно кратковременное (до 10 минут) превышение давления до 2,5 кг/см2.

В замкнутой системе на стояке должен быть предусмотрен предохранительный клапан, рассчитанный на давление не более 2,5 кг/см2. При эксплуатации не допускается повышение температуры воды выше 90С°.

Розжиг котла допускается только после заполнения системы отопления водой.

Корпус котла необходимо заземлить.

Не допускается эксплуатация котла с неисправным дымоходом.

Рекомендуется использовать источник бесперебойного питания (далее по тексту ИБП) для обеспечения гарантированного энергоснабжения вентилятора, контроллера и насоса.
Производитель в праве отказать в гарантийных обязательствах в случае эксплуатации котла без ИБП.

Не допускайте к котлу неподготовленных людей, особенно детей.

Некоторые детали котла могут быть горячими.

При работе с котлом соблюдайте осторожность и будьте внимательны!

Описание и работа

Назначение

Котёл "Неделька" - это отопительный стальной котел длительного горения, который работает на угле любого сорта. Он предназначен для отопления частных жилых домов и зданий коммунально-бытового назначения общей площадью до 2000 м2 при высоте потолка 2,7 м. и выше, оборудованных системами водяного отопления с естественной или принудительной циркуляцией.

Отопительный котел «Неделька» верхнего горения с дозированной подачей воздуха: с помощью микропроцессора и вентилятора воздух поступает в верхнюю часть топливного слоя при герметично закрытых дверцах. При сжигании топлива горит не только уголь, но и пиролизный газ, который создает температуру до 1200 градусов. Соответственно, котлы характеризуются как котлы длительного горения и требуют более редкого обслуживания, а конструкция позволяет загружать большое количество топлива единовременно. Также они имеют высокий КПД и экономичны. В процессе работы котла не требуется чистка колосниковой решетки. Уборка шлака осуществляется после затухания котла.

При отключении электроэнергии полное затухание котла происходит за 6-8 часов без подачи воздуха.

Рекомендуется использовать угли марок А, СС, Т, Д, Б. Не рекомендуется смешивать уголь с другим топливом, помимо розжига. Предпочтительная фракция 20-40 мм.

> **Совет:** Уголь разной фракции имеет различные показатели по времени горения. Мелкого угля в котел войдет больше, что позволит получить более длительное горение.

Работа в аварийном режиме

При возникновении аварийных обстоятельств (выхода из строя вентилятора или микропроцессора), котел "Неделька" может работать в обычном режиме (горение снизу-вверх). То есть на колосники укладываются и поджигаются дрова, сверху закладывается уголь не более двух, трех ведер. По мере прогорания уголь подкладывается еще.

Поддувальная дверца при этом остается открытой и используется для регулировки горения путем открывания или прикрывания.

Эксплуатационные ограничения

Допускается использование бытового незамерзающего теплоносителя, сертифицированного для жилых помещений, согласно документации по его применению.
В целях безопасности запрещается:
- забор воды из системы центрального отопления;
- установка котла отопления в жилой зоне;
- выключение автоматики котла в процессе горения;
- использование для розжига горючих жидкостей (бензин, керосин и т.д.).

Не рекомендуется использовать угли марки Г, Ж, К. Это может привести к нарушению работоспособности котла. При использовании этих марок рекомендуется использовать химию, предназначенную для улучшения горения твердого топлива.

Подготовка изделия к использованию

Перед началом монтажа котёл необходимо установить на постоянное место, смонтировать детали в соответствии с комплектацией модели котла.
При установке котла на пол из горючих материалов под котлом и перед ним на 0,5 м. предварительно устанавливается огнезащитная прокладка из стального листа на слое асбестового картона, пропитанного глиняным раствором.

Требования к монтажу

Монтаж котла, системы отопления и дымохода должны производиться квалифицированным персоналом, с соблюдением Строительных Норм и Правил (СНиП).

Монтаж котла рекомендуется выполнять на безопасном расстоянии до возгораемых материалов. Это расстояние должно составлять не менее, чем 500 мм. от стенок котла, 1200 мм. между верхом котла и потолком, 1250 мм. от переднего люка до противоположной стены.

Если котел устанавливается не на фундамент, а на деревянный пол, то для его изоляции требуется сделать бетонную стяжку толщиной в 150—200 мм. и на 250 мм. в стороны от котла. Сверху фундамент нужно закрыть металлическим листом или стяжкой из марочного цементного раствора.

Система отопления должна быть спроектирована и смонтирована таким образом, чтобы обеспечить полное удаление воздуха при её заполнении и полное удаление теплоносителя через дренаж при опорожнении.

Датчик температуры необходимо установить и зафиксировать на трубе подачи ЦО и обмотать теплоизоляцией для того, чтобы избежать воздействия внешней среды на его показания.

Внимание: корпус котла необходимо заземлить!

Монтаж дымохода

Для монтажа твердотопливного котла рекомендуется использовать утепленные тонкостенные дымовые трубы из нержавеющей кислотостойкой стали (AISI 304и AISI 321). Наилучшим решением является установка готовых модулей трубы с термоизоляцией типа сэндвич. Допускается использовать в качестве дымохода стальную бесшовную трубу диаметром не менее 159 мм., обшитую теплоизоляционным материалом типа пенополиуретана со стеклопластиком или аналогичным материалом. Нужно предусмотреть герметичные ревизионные люки и конденсатоотводчик для удаления продуктов горения и предотвращения перекрытия дымохода конденсатом.

Высоту дымохода, считая от колосниковой решётки, следует выполнить на высоту от 4 до 6 м.

Высоту дымовых труб, размещаемых на расстоянии равном или большем высоты сплошной конструкции, выступающей над кровлей, следует принимать:
— не менее 500 мм. над плоской кровлей;
— не менее 500 мм. над коньком кровли или парапетом – при расположении трубы от них на расстоянии до 1,5 м.;
— не ниже конька кровли или парапета – при расположении трубы 7на расстоянии от 1,5 до 3 метров;
— не ниже линии, проведённой от конька вниз под углом 10 ° к горизонту – при расположении трубы от него на расстоянии более 3м.

При прохождении дымовой трубы через межэтажные перекрытия расстояние от наружных поверхностей трубы до деревянных конструкций должно составлять не менее 380 мм.

Нельзя вмуровывать дымоход в бетонные и кирпичные конструкции. Зазор между гильзой и конструкцией нужно заполнить теплоизоляцией (керамзит, кремнезёмная вата). Нельзя использовать отверстия в стенах в качестве части дымохода (гильза дымохода должна проходить насквозь).

Важно: Дымоход должен иметь герметично закрывающиеся ревизионные люки для возможности очистки дымохода от конденсата!

Монтаж системы отопления

Для подключения котла к системе отопления с циркуляционным насосом нужно использовать трубы сечением не менее Ду 32 мм(1 $^1/_4$), для разводки – не менее Ду 20 мм (1 $^3/_4$). Циркуляционный насос должен устанавливаться на параллельной линии, чтобы обеспечить естественную циркуляцию при отключении электроэнергии. Выходной коллектор должен иметь сечение Ду 32 мм (1 $^1/_4$) до предохранительного устройства открытого расширительного бака или предохранительного клапана. Как правило, он поднимается вертикально выше системы отопления. В верхней точке устанавливается открытый расширительный бак (или группа безопасности для закрытой системы), а разбор теплоносителя производится после прохождения верхней точки.

Необходимо предусмотреть краны спуска воздуха из системы отопления.

Для обвязки котла с естественной циркуляцией нужно использовать трубы сечением Ду 32 мм(1 $^1/_4$), а систему собрать с уклонами, обеспечивающими полное опорожнение воды через дренажный кран на трубе обратки и выгонку воздуха из системы при заполнении её водой снизу вверх.

Резьбовые соединения необходимо герметизировать обмоткой: нитями с пропиткой или сантехническим льном с нанесением на поверхность намотки. Внутреннюю поверхность резьбового штуцера котла рекомендуется обрабатывать сантехническим силиконовым гелем или специальной пастой.

С целью предотвращения образования накипи на нагреваемых поверхностях рубашки котла необходимо провести химическую обработку воды. Выбор способа обработки воды для питания котлов и системы отопления должен производиться специализированной (проектной, наладочной) организацией.

Вода для подпитки открытых систем теплоснабжения должна отвечать требованиям ГОСТ 2874 –Вода питьевая.

Внимание:

1) Эксплуатация котлов без докотловой или внутри котловой обработки воды запрещается и может быть причиной быстрого выхода из строя за счет коррозии.

2) Котел работает не один, а в составе системы отопления, и от того, как смонтирована система, **зависит работа котла в целом.**

Подготовка системы отопления и котла

Котел "Неделька" должен эксплуатироваться только подключенным к отопительной системе, заполненной теплоносителем. Необходимо заполнить открытую систему отопления теплоносителем до ее появления из переливной трубы расширительного бака. Заполнение и подпитку открытой системы отопления водой производить от водопровода. При этом процессе стенки котла могут приобретать слегка выпуклую форму. Выгибание стенок котла не является неисправностью, не препятствует использованию отопительного аппарата по назначению, не влияет на герметичность, технические параметры и характеристики. Установка котла должна быть произведена по уровню.

Эксплуатация котла

1. При эксплуатации системы отопления уровень теплоносителя в открытом расширительном баке не должен опускаться менее 1/3 его высоты, который необходимо поддерживать, периодически доливая теплоноситель.

2. Запрещается использовать воду из отопительной системы для бытовых нужд, так как это может привести к падению уровня воды, прекращению циркуляции, а также к быстрому выходу котла из строя.

3. Порядок розжига:

— плотно закрыть подколосниковую дверцу и дверцу для удаления пепла;
— на колосники уложить небольшое количество дров, либо плотного картона, для снижения нагрузки на колосниковую решетку;
— загрузить уголь через загрузочный люк;
— положить на уголь бумагу, затем щепу и небольшое количество дров;
— поджечь бумагу, не закрывая загрузочный люк до тех пор, пока дрова не разгорятся;
— включить контроллер в режим розжига и плотно закрыть загрузочный люк;
— при розжиге на контроллере рекомендуется выставлять температуру теплоносителя не ниже 60 градусов Цельсия для полноценного розжига угля;

Внимание! Запрещается засыпать верхние форсунки!

— после достижения температуры 60 градусов, котел можно переводить в штатный режим работы, установив нужную температуру.

Подробности в инструкции по эксплуатации регулятора температуры входящего в комплект поставки:

— Рабочая температура теплоносителя должна поддерживаться не ниже 40 градусов Цельсия;
— Запрещено открывать загрузочный люк ранее, чем через 12 часов после розжига;
— После 12 часов с момента розжига допускается досыпание топлива в камеру сгорания через загрузочный люк.

Для корректной работы необходимо следить за образованием конденсата в теплообменнике и удалять его через патрубок (см. рис. 1).
Причины возникновения конденсата:

— температура теплоносителя на которую настроен котел;
— содержание влаги в используемом топливе;
— высокий (>6м) и/или не утепленный дымоход.

Внимание! Перед открытием загрузочного люка необходимо «продуть» котел, включением вентилятора на 5-10 минут. Для этого следует выставить температуру теплоносителя на контроллере не менее, чем на 10 градусов выше текущей, для включения вентилятора. Невыполнение данного пункта может повредить котел и систему отопления в целом.

Внимание! Не допускается проникновение воздуха в камеру сгорания через нижние дверцы котла или ревизии в дымоходе. Это может стать причиной аварии.

4.Обслуживание:

— очистку колосниковой решетки производить каждый раз перед новой растопкой котла;
— по мере необходимости, для поддержания экономичной работы котла производить очистку от зольных и сажистых отложений всех поверхностей топки и теплообменника;
— регулярно, не менее одного раза в месяц производить осмотр дымохода, теплообменника, уплотнительных элементов на предмет засорения, отложения продуктов горения, механических повреждений и износа;
— по мере необходимости, но не менее, чем 1 раз в сезон, необходимо проводить очистку теплообменных ходов и дымохода.
— при эксплуатации рекомендуется использовать средства, предназначенные для улучшения горения твердого топлива и для очистки труб (типа HANSA— удалитель сажи).

Меры безопасности

При использовании котла следует придерживаться рекомендаций, изложенных в следующих нормативных документах, имеющих законодательную силу на территории Российской Федерации:

— СНиПы по отоплению, вентиляции и кондиционированию помещений;
— Нормы и стандарты пожарной безопасности.

В сфере отвода продуктов сгорания и подачи воздуха: требования ГОСТ «Охрана природы. Атмосфера».

Помимо соблюдения требований, указанных в вышеназванных документах, при использовании котла следует соблюдать правила данного руководства и сопроводительной документации к котлу, прилагаемой производителем.

Уход за котлом владелец производит самостоятельно.

Помещение для установки котла должно иметь отдельный дымоход и систему вентиляции. Требования к естественной вентиляции: обеспечение трехкратного воздухообмена в течение часа.

Для профилактики несчастных случаев и поломки котла **ЗАПРЕЩЕНО**:

— эксплуатировать котел лицам, не ознакомившимся с данным руководством, а также детям;
— применять воду из отопительной системы для обеспечения бытовых нужд;
— включать котел без предварительного подключения к отопительной системе;
— включать котел при незаполненной системе отопления и при отсутствии воды в котле;
— включать котел при слабой или отсутствующей тяге в дымоходе;
— нагревать воду в системе до температуры, превышающей 90с;
— помещать на котел легковоспламеняющиеся предметы, материалы и вещества;
— включать и использовать неисправный котел;
— самостоятельно разбирать и ремонтировать котел, изменять конструкцию котла и его деталей;
— оставлять котел без периодического наблюдения;
— использовать котел без заземления;
— эксплуатировать котел в системе с принудительной циркуляцией при отсутствии электропитания;
— эксплуатировать котел с поврежденными или отсутствующими уплотнительными элементами. Это может привести к нарушению работы котла;
— эксплуатировать котел в котельных, не имеющих приточно-вытяжной вентиляции;
— запрещается открывать нижние дверцы во время штатной работы котла;
— эксплуатировать котел с неисправной заслонкой вентилятора, либо неотрегулированным контргрузом на закрывающем заслонку механизме. Заслонка должна свободно двигаться и закрываться при выключенном вентиляторе;
— запрещается сжигать в котле пластиковые материалы;
— использовать котел не по назначению;
— запрещается досыпать топливо при растопке котла. Добавление угля возможно только в конце цикла горения;
— Использовать котел в системе с нарушенной циркуляцией.

Нарушение вышеперечисленного влечет за собой отказ в гарантийном обслуживании.

Котёл соответствует всем требованиям, обеспечивающим безопасность жизни и здоровья потребителя. При условии выполнения всех требований к установке и эксплуатации, котел обеспечивает предотвращение нанесения вреда имуществу потребителя.

Не допускается использование котла при неисправном дымоходе.

> **Внимание!** Неправильный монтаж и эксплуатация системы отопления влечет за собой создание аварийных ситуаций (в том числе разрыв котла).

В результате аварий могут пострадать люди, может быть нанесен серьезный материальный ущерб. Основные причины аварий:

— отсутствие, неправильный подбор или неисправность предохранительного клапана на системе с мембранным баком;
— замерзание открытого расширительного бака, установленного на чердаке, или трубопровода, ведущего от котла к баку;
— нарушение циркуляции теплоносителя в системе;
— неисправность / перекрытие дымохода.

Не рекомендуется установка шибера, он может создавать преграду для выхода газов, что в последствии может вызвать нарушение работы котла.

Производитель в праве отказать в гарантийном обслуживании, если котел или его компоненты имеют механические повреждения.

Хранение

Хранить котёл в сухом помещении. Не допускать попадания атмосферных осадков.

Транспортирование

Допускается транспортирование котла в упаковке любым видом транспорта в вертикальном положении не более, чем в два яруса. Допускается строповка ленточными стропами. Строповку котла допускается производить, пропустив строп через отверстие патрубка дымосборника и загрузочного канала.

Утилизация

Производить утилизацию по правилам утилизации лома черного металла.

ТАМОЖЕННЫЙ СОЮЗ
ДЕКЛАРАЦИЯ О СООТВЕТСТВИИ

Заявитель Общество с ограниченной ответственностью "ТРИАЙ". Основной государственный регистрационный номер: 1164205070061.

Место нахождения: Кемеровская область, город Кемерово, улица Базовая, дом 5Б, офис 303, Российская Федерация, 650024.
Фактический адрес: Кемеровская область, город Кемерово, улица Базовая, дом 5Б, офис 303, Российская Федерация, 650024.
Телефон: +7 9236226546. Факс: +7 9236226546. Адрес электронной почты: office@kotel-nedelka.ru.

в лице Генерального директора Панин Иван Сергеевич

заявляет, что

Котлы отопительные, работающие на твердом топливе: Котлы водогрейные стальные на твердом топливе длительного горения. Марка "Неделька"

изготовитель Общество с ограниченной ответственностью "ТРИАЙ"

Место нахождения: Кемеровская область, город Кемерово, улица Базовая, дом 5Б, офис 303, Российская Федерация, 650024.
Фактический адрес: Кемеровская область, город Кемерово, улица Базовая, дом 5Б, офис 303, Российская Федерация, 650024.

продукция изготовлена в соответствии с

Техническими условиями ТУ 4931-001-3717833-2016

код ТН ВЭД ТС 8403

Серийный выпуск.

соответствует требованиям

Технического Регламента Таможенного Союза
ТР ТС 010/2011 "О безопасности машин и оборудования"

Декларация о соответствии принята на основании

протокола № 4127-515/1-1-16/БМ от 30.08.2016 года. Испытательной лаборатории Общества с ограниченной ответственностью «БизнесМаркет», аттестат аккредитации регистрационный № РОСС RU.0001.21АВ90 действует с 02.10.2015 года

Дополнительная информация

Условия хранения продукции в соответствии с ГОСТ 15150-69. Срок хранения (службы, годности) указан в прилагаемой к продукции товаросопроводительной и/или эксплуатационной документации.

Декларация о соответствии действительна с даты регистрации по 16.10.2021 **включительно.**

И. С. Панин

(инициалы и фамилия руководителя организации-заявителя или фамилия, имя, отчество (если имеется) физического лица, зарегистрированного в качестве индивидуального предпринимателя)

М.П.

Сведения о регистрации декларации о соответствии:

Регистрационный номер декларации о соответствии: ТС № RU Д-RU.АЛ16.В.56743
Дата регистрации декларации о соответствии 17.10.2016

Система добровольной сертификации систем менеджмента, персонала, производства, продукции, работ и услуг "ПСК СОЮЗ"
РОСС RU.31529.04ИЖС0

№ 000068

СЕРТИФИКАТ СООТВЕТСТВИЯ

Срок действия с 13.07.2017г. по 12.07.2022г.

Код ОКПД 2 25.21.12

№ **ПСБК RU.ПБ01.Н00403**

Код ТН ВЭД 8403 10

ЗАЯВИТЕЛЬ (наименование и местонахождение заявителя) Общество с ограниченной ответственностью «ТРИАЙ» (ООО «ТРИАЙ») ИНН 4205331113, ОГРН 1164205070061. Адрес: 650070, РОССИЯ, ОБЛ КЕМЕРОВСКАЯ, Г КЕМЕРОВО. УЛ ТУХАЧЕВСКОГО 50/5, 4 ЭТАЖ, ОФИС 6. Телефон: 8 800 30 111 50, e-mail: Office@kotelnedelka.ru

ИЗГОТОВИТЕЛЬ (наименование и местонахождение изготовителя продукции) Общество с ограниченной ответственностью «ТРИАЙ» (ООО «ТРИАЙ») ИНН 4205331113, ОГРН 1164205070061. Адрес: 650070, РОССИЯ, ОБЛ КЕМЕРОВСКАЯ, Г КЕМЕРОВО, УЛ ТУХАЧЕВСКОГО 50/5, 4 ЭТАЖ, ОФИС 6, Телефон: 8 800 30 111 50, e-mail: Office@kotelnedelka.ru

ОРГАН ПО СЕРТИФИКАЦИИ Общество с ограниченной ответственностью «Контрол-Трейд», 107078, город Москва, улица Садовая-Кудринская дом 3 строение 3.ОГРН1167746700890 Свидетельство № ПСБК RU.ПБ01, 01.08.2016г. до 10.02.2019г., телефон 84999187411, e-mail: poj-kontrol@mail.ru, сайт: www.souz-prof.ru

ПОДТВЕРЖДАЕТ, ЧТО ПРОДУКЦИЯ (информация о сертифицированной продукции, позволяющая провести идентификацию) Котлы водогрейные стальные на твердом топливе длительного горения марки «Неделька» выпускаемые по ТУ 4931-001-3717833-2016 «Котлы водогрейные стальные на твердом топливе длительного горения марки «Неделька» от 03.10.2016г. Серийный выпуск.

СООТВЕТСТВУЕТ ТРЕБОВАНИЯМ (наименование национальных стандартов, стандартов организаций, сводов правил, условий договоров на соответствие требованиям которых проводилась сертификация) Технический регламент о требованиях пожарной безопасности (Федеральный закон от 22.07.2008 N 123-ФЗ)
ГОСТ Р 53321-2009 «Аппараты теплогенерирующие, работающие на различных видах топлива. Требования пожарной безопасности. Методы испытаний» п.п. 4.2, 4.4, 4.6, 4.10, 4.11, 4.12, 4.33

ПРОВЕДЕННЫЕ ИССЛЕДОВАНИЯ (ИСПЫТАНИЯ) И ИЗМЕРЕНИЯ Протокол испытаний № 0368К-Т-01 от 12.07.2017г., ООО «Контрол-Трейд» ИЛ «Контрол», №ПСБК RU.ПБ01 до 10.02.2019г.

ПРЕДСТАВЛЕННЫЕ ДОКУМЕНТЫ Техническая документация производителя
ТУ 4931-001-3717833-2016 «Котлы водогрейные стальные на твердом топливе длительного горения марки «Неделька» от 03.10.2016г

Руководитель (заместитель руководителя) органа по сертификации
подпись, инициалы, фамилия **Мещерский Н.А.**

Эксперт (эксперты)
подпись, инициалы, фамилия **Самойлов Д.Н.**

Орган по сертификации ООО «Контрол-Трейд» Для сертификатов №ПСБК RU.ПБ01 1167746700890 ИНН 7704718089 Система добровольной сертификации Пожарной Сертификационной Компании «Контрол-Трейд» ООО

АО «Общерен», Москва, 2018 г., «В». Лицензия № 05-05-09/003 ФНС РФ. ТЗ № 852. Бланк не является ценной бумагой. По заказу ООО «СОЮЗ ТЕСТ». Тел.: (495) 726-47-42, www.opcion.ru

КОТЛЫ ДЛИТЕЛЬНОГО ГОРЕНИЯ
КОТЛЫ НЕДЕЛЬКА

ООО «ТРИАЙ»;
650000, РФ, Кемеровская область,
г. Кемерово, ул. Тухачевского 50/5, оф. 406.
Тел. 88003011150
Котелнеделька.рф

Гарантийный талон №

Модель:

Серийный номер:

Адрес покупателя:

Дата продажи:

Компания продавец:

Срок гарантийных обязательств: 60 месяцев со дня продажи котла, но не более 72 месяцев с даты производства.

Гарантия не распространяется на:

-изделия, вышедшие из строя в результате несоблюдения правил эксплуатации;

-изделия, имеющие признаки самостоятельного ремонта;

-изделия, поврежденные в результате стихийного бедствия (пожар, наводнение и т.д.);

-уплотнительные элементы котла.

Подпись продавца_____

МП

С условиями монтажа, пуско-наладки, эксплуатации, гарантии, а также с правилами прохождения технического обслуживания ознакомлен. Изделие осмотрено, принято, качество и комплектность проверены, претензий не имею.

Покупатель:

Подпись покупателя_____

Дата приемки_____